Montageanleitung

Assembly instructions
Instructions de montage
Instrucciones de montaje
Инструкции по монтажу



104708 MilkShuttle Aufbewahrungsbox

Urban MilkShuttle Tool Box
Urban MilkShuttle Boîte à outils
Urban MilkShuttle Caja de herramientas
Ящик для инструментов для Молочный Шаттл

104708 MilkShuttle Aufbewahrungsbox Version 1.0 RO 2024-11-21 / KM

1

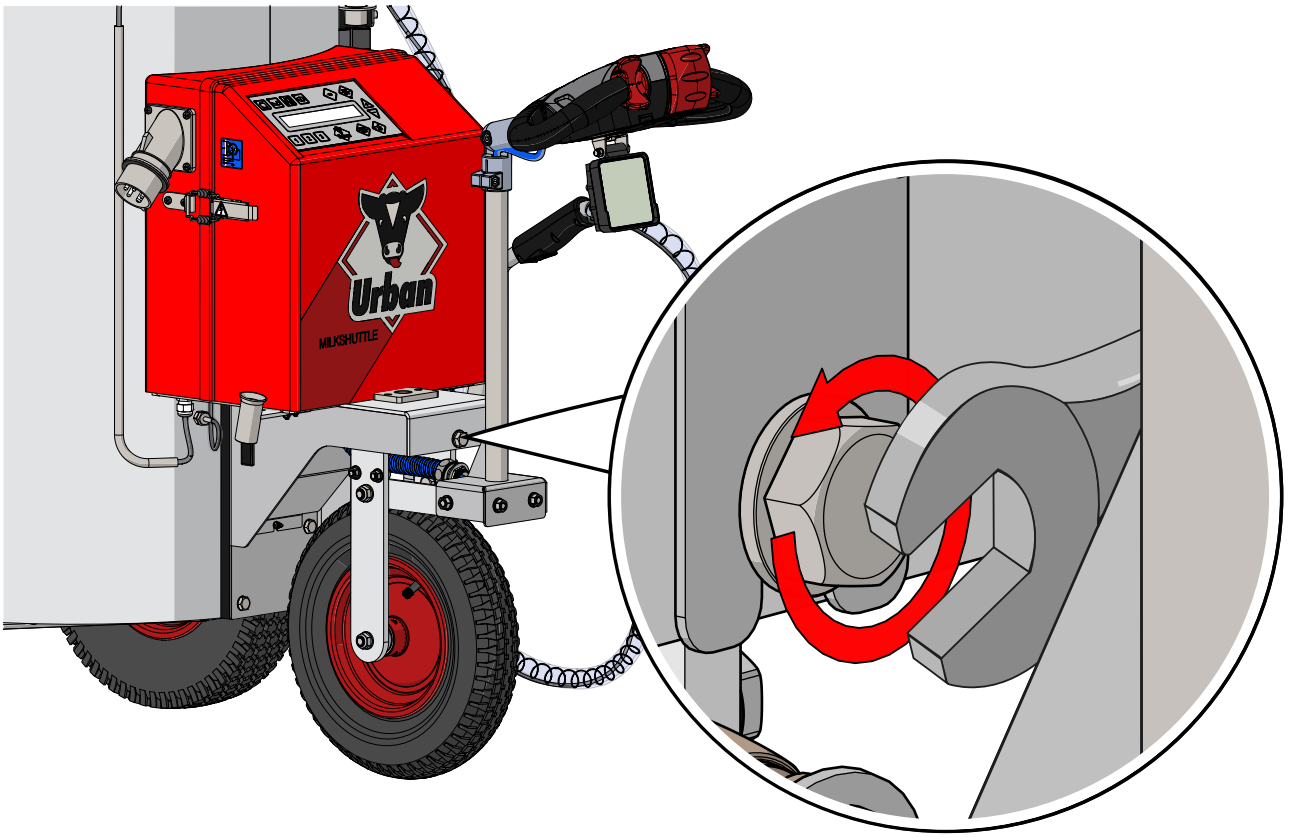

2

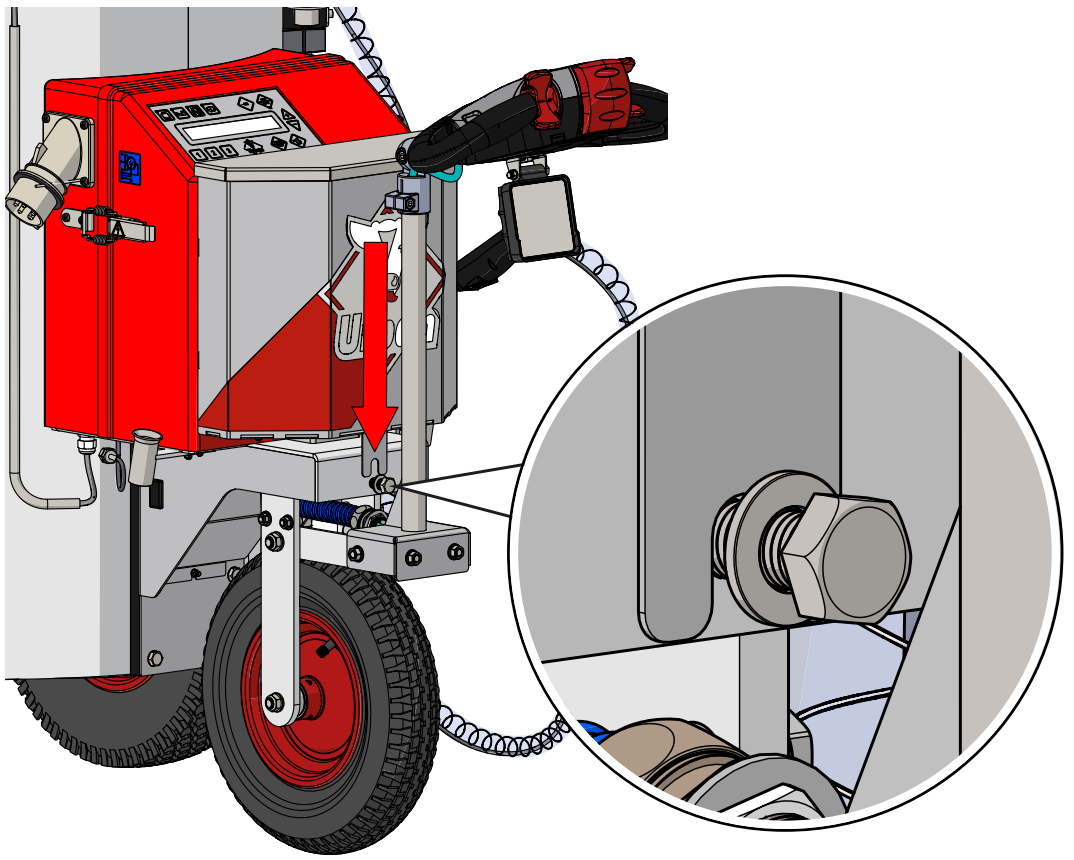

3

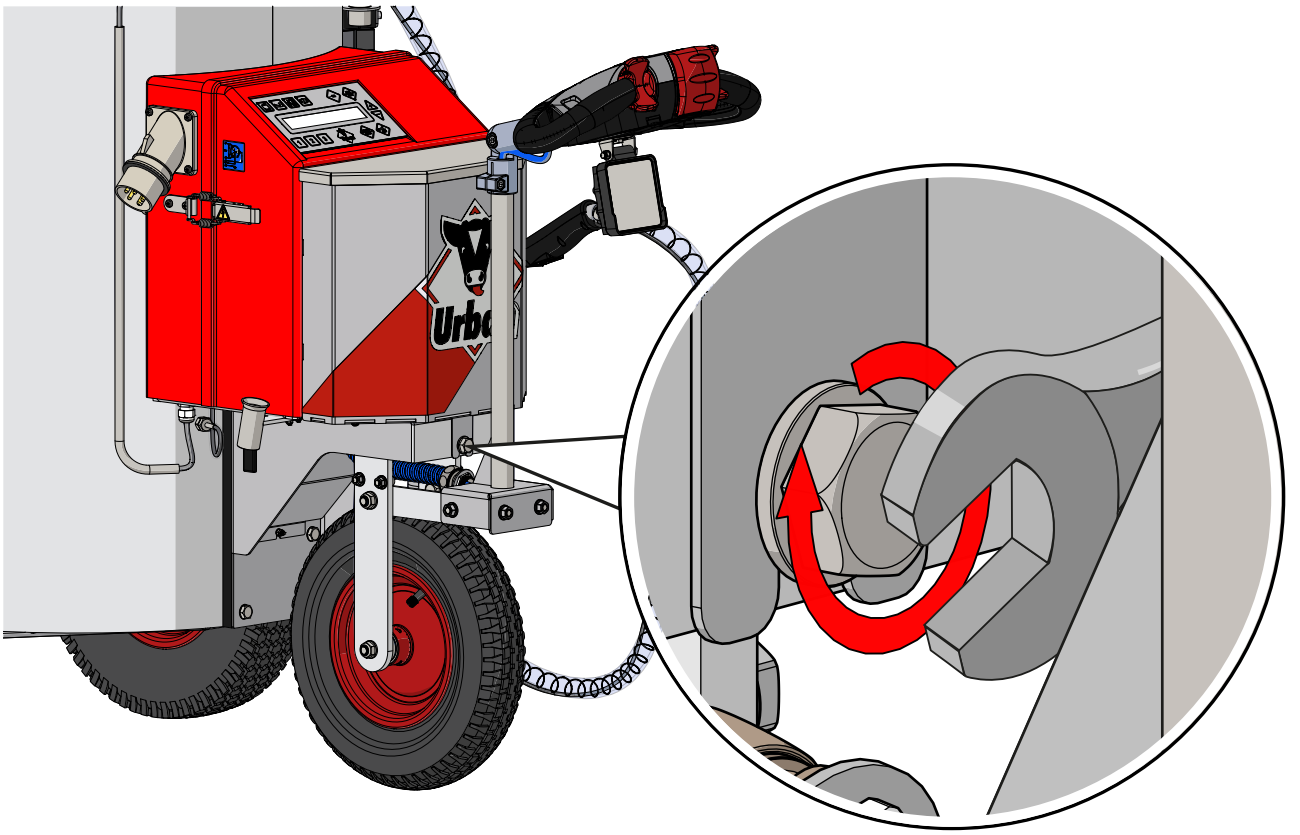

4

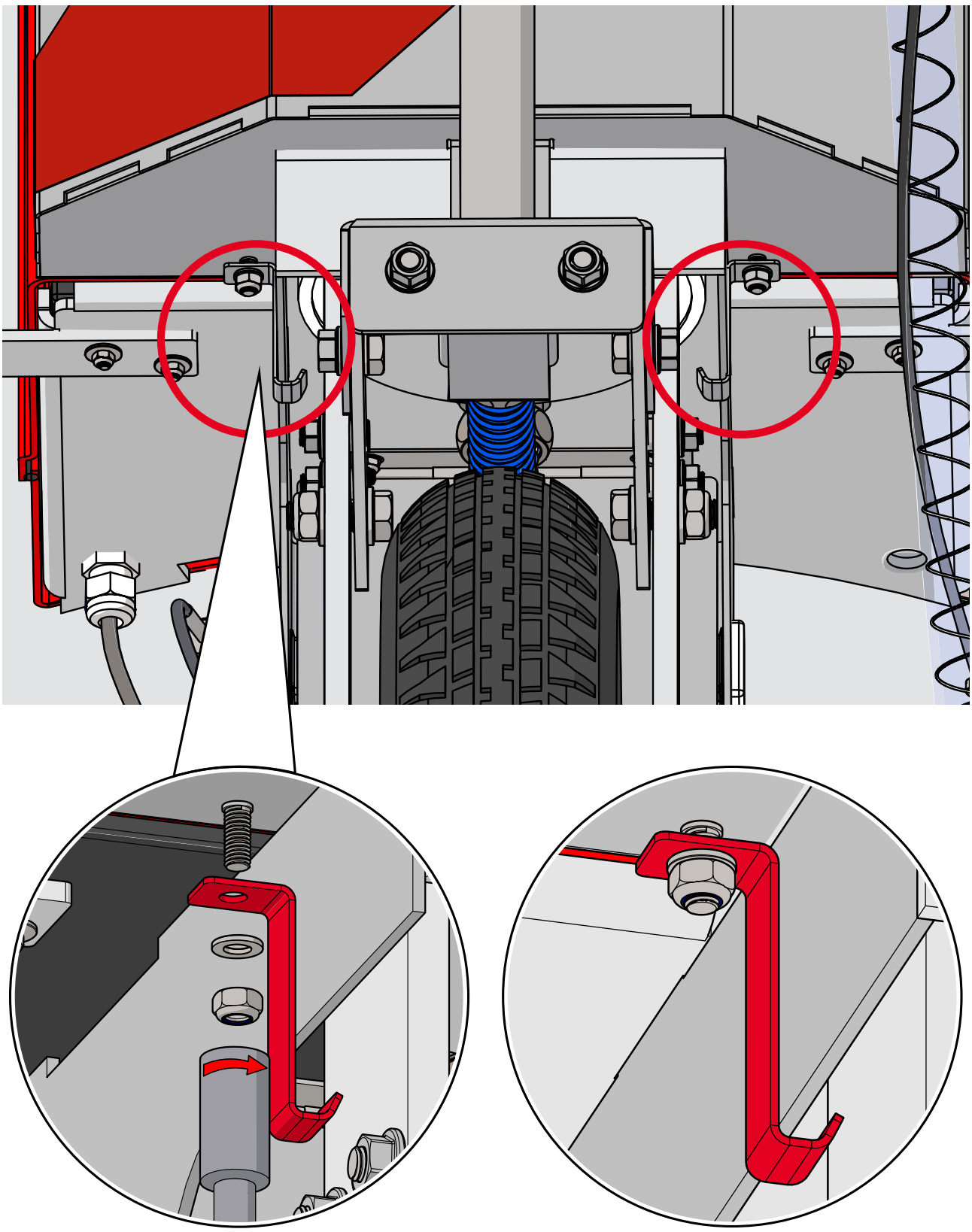

Urban GmbH & Co. KG
Auf der Striepe 9

D-27798 Wüsting

Telefon: +49/(0) 44 84/93 80-0
Telefax: +49/(0) 44 84/93 80-10

service@urbanonline.de

www.urbanonline.de